생 산 품 목.

Horizontal pumps
하이드로 다이나믹 샤프트 실 장착

Vertical pumps
- 건식 단축 펌프
- 베어링 비 침수식 잠수펌프
- 슬라이드 베어링 장착형 잠수펌프
- 공간 절약형 급수 프로펠러 설치형

Tank pumps
탱크 상부 설치형

Horizontal- and vertical pumps
- 세미 오픈 임펠러
- 클로즈드 임펠러
- 토오크 플로우 이펠러

Downstream seals
하이드로 다이나믹 씰 펌프의 샤프트 틈새 축봉
- 글랜드 패킹
- 메카니칼 씰
- 마그네틱 드라이브
- 문제 해결을 위한 특별한 해결책

각 모델별 펌프에 대한 상세한 상세한 자료는 모델별 카다로그를 참고하시기 바랍니다.

재질.
- 주조 및 용접 가능한 모든 스테인리스 스틸 재질
- 주조 및 용접 가능한 모든 특수 합금
- 회주철, 고무 재질
- 티타늄, 지르코늄 등의 특수 재질

PAUL BUNGARTZ GMBH & CO. KG
Düsseldorfer Straße 79
40545 Düsseldorf, Deutschland
Telefon +49 211 57 79 05 - 0
Telefax +49 211 57 79 05 - 12
www.bungartz.de
pumpen@bungartz.de

DR/17kor

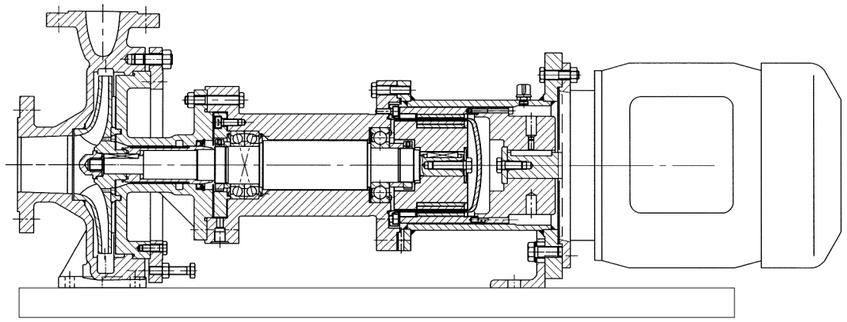

BUNGARTZ
원심펌프
MPCH**DryRun**

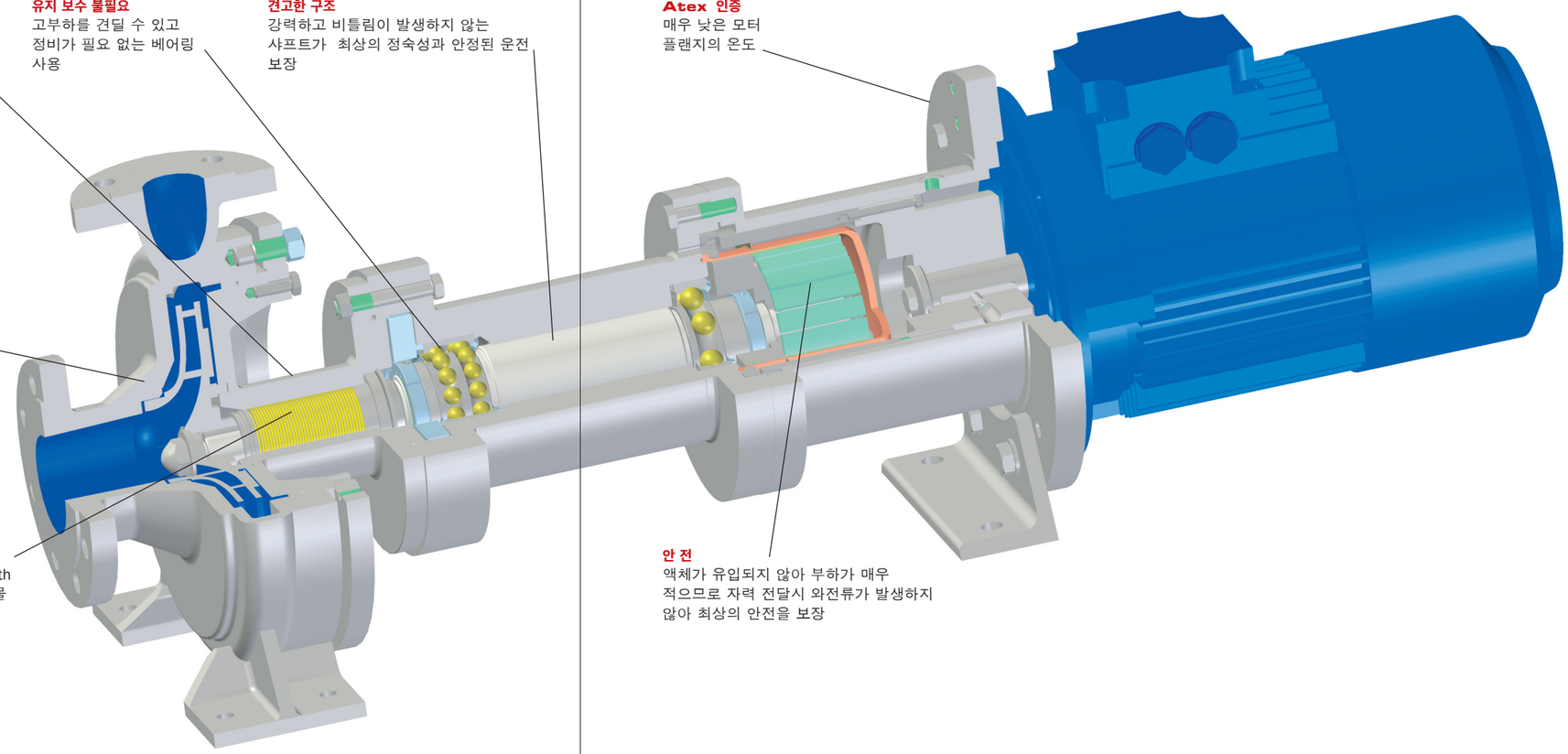

안전에 만전을 기했다.

공회전가능한 마그네틱 원심펌프 MPCH.

수평형 MPCH**DryRun** 펌프는 이미 오래전부터 사용하여 검증된 붕가르츠 건식 수직형 마그네트 펌프 MPCV 및 MPAT 와 연계하여 화학용 펌프의 광범위한 생산 표준에 맞춰 확장했다.

적 용 분 야.

- 축봉 장치가 특수한 조건을 충족해야 하는 독성 액체
- 고형물을 함유한 액체 이송
- 기체를 함유한 액체 이송

장 점.

- 지속적인 공회전 가능
- 튼튼하고 마모가 거의 없음
- 저진동
- 유지 보수 불필요
- 안정적인 운전 및 긴 수명

기 능 보 장.

튼튼하며 영구적으로 추가 윤활이 필요 없는 베어링과 공회전 가능한 마그네틱 커플링을 사용하므로 3년간 유지보수 없이 운전이 가능하다.

이 송 액 체.

베어링 및 마그네틱 커플링이 이송 액체와 접촉하지 않으며 다양한 구조의 임펠러 적용이 가능하므로 유체에 관계없이 폭넓게 마그네트 펌프를 사용할 수 있다.

제 품 온 도.

임펠러와 샤프트 베어링 사이에는 액체가 유입되지 않고 실링 가스가 흐르는 labyrinth area가 있다. 따라서 온도 차단율이 높으며 베어링 온도가 낮다. 응고되기 쉬운 액체에는 히팅 자켓을 사용한다.
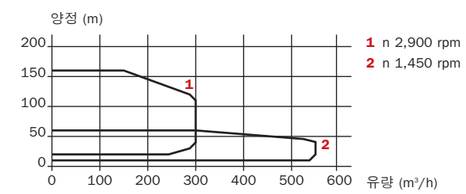
출력 범위.